4795010 fortum

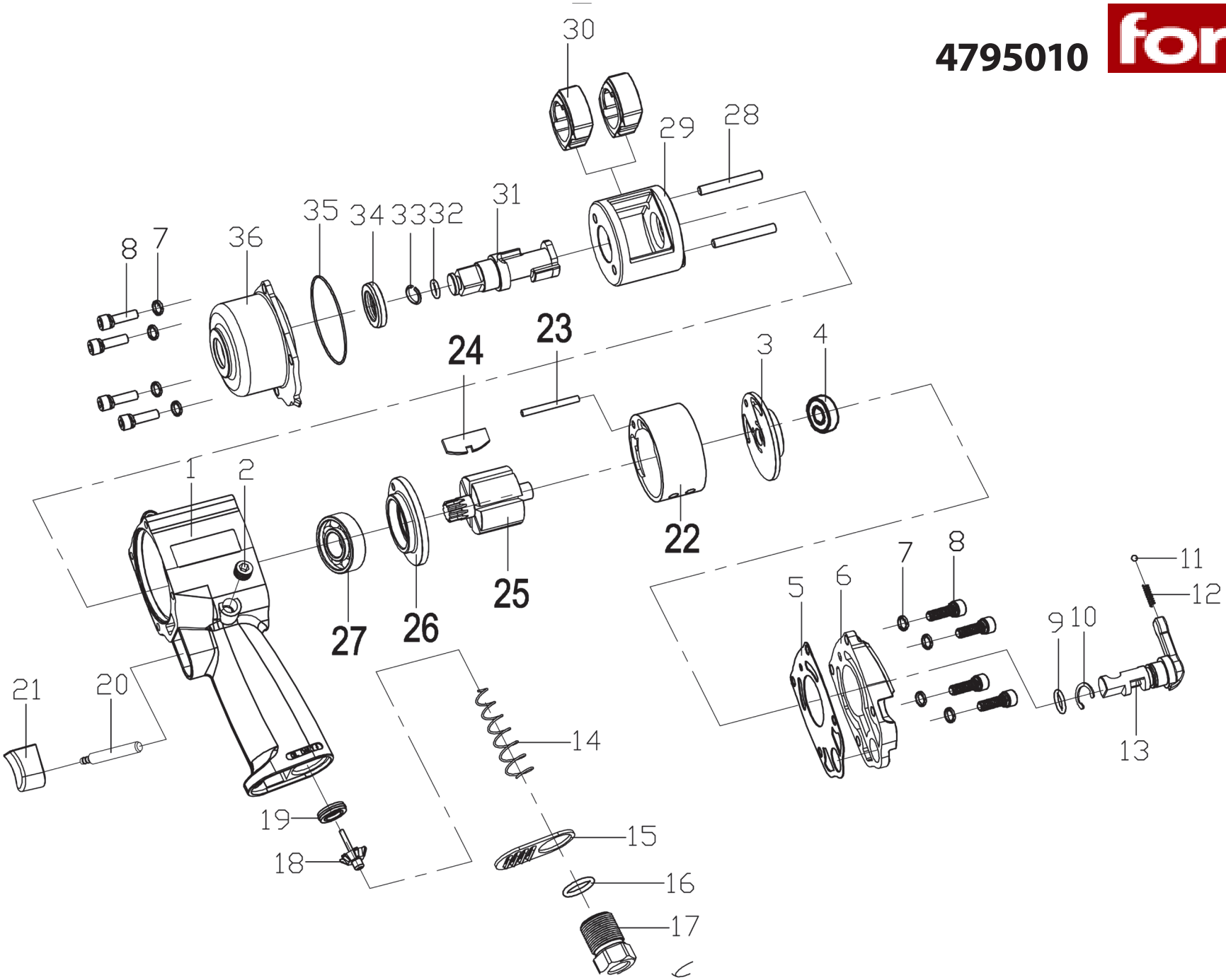

	description	popis	qty/ks	order No. / obj. číslo dílu	set order No. / obj. číslo sady
1	housing	plášť	1		
2	cap screw	vršek šroubu	1		
3	rear end plate	zadní koncový kryt	1		
4	ball bearing	kuličkové ložisko	1		
5	rear gasket	zadní těsnění	1		
6	back cover	zadní kryt	1		
7	spring washer	pérová podložka	8		
8	screw	šroub	8		
9	O - ring	O - kroužek	1		
10	washer	pojistný třmenový kroužek	1		
11	detent ball	aretační kulička	1		
12	detent spring	aretační pružina	1		
13	reverse stem	hřídelka změny směru otáček	1		
14	spring	pružina	1		
15	muffle cover	výfukový kryt	1		
16	O - ring	O - kroužek	1		
17	air inlet	přívod vzduchu	1		
18	trigger shaft	spouštěcí hřídel část 2	1		
19	oil seal	olejové těsnění	1		
20	trigger shaft	spouštěcí hřídel část 1	1		
21	trigger	spoušť	1		
22	cylindr	válec	1		
23	cylindr dowel pin	hmoždinka	1		
24	rotor blade	list rotoru	6		
25	rotor	rotoru	1		
26	front end plate	přední koncová deska	1		
27	ball bearing	kuličkové ložisko	1		
28	hammer pin	kolík úderníku	2		
29	hammer cage	pouzdro úderníku	1		
30	hammer dog	hlavní úderník	2		
31	standard anvil	kovadlina - hřídel	1		
32	O - ring	O - kroužek	1		
33	C - ring	pojistný kroužek	1		
34	idler plate	nosná deska	1		
35	O - ring	O - kroužek	1		
36	front cover	přední kryt	1		